План эстакад под конвейеры и устройства приема зерна из автотранспорта с приемным бункером

Существующие конструкции

Эстакада под конвейер 3.2

Эстакада под конвейер 3.3

Эстакада под конвейер 3.1

Ось конвейера

Ось въезда

Емкости на перспективу

Устройство приема зерна из автотранспорта с приемным бункером

Ограждение пандусов ОП1 см. КМ лист 36

Мостик откидной М01 см. КМ лист 36

А – А

Платформа устройство приема зерна из автотранспорта

Мостик откидной М01 см. КМ лист 36

Ось въезда

Ось конвейера приемного бункера

Разрезы 1–1, 2–2, 10–10 смотреть на листе 5.

Разрезы 3–3...9–9 смотреть на листе 6.

Взамен инв. N

Подпись и дата

Инв. N подл.

Изм.	Кол.уч.	Лист	N°док.	Подпись	Дата
Разработал		Белоконь			
Проверил		Марченко			
Гл.спец.		Белоконь			
Н.контр.		Марченко			

110/11-2022-АС

Техническое перевооружение ОПО "Склад силосного типа" рег. номер А29-07332-0001 на Зерновом терминале "Степь" для АО "Племенной завод "Гашунский" в г. Азове, ул. Васильева 1

Технологическая линия перегрузки нишевых культур

Стадия	Лист	Листов
Д	2	

План эстакад под конвейеры и устройства приема зерна из автотранспорта с приемным бункером

ООО "ТРИТЭРА-С" г. Ростов-на-Дону

Эстакады под конвейеры 3.2, 3.3

План на отм. 0.000

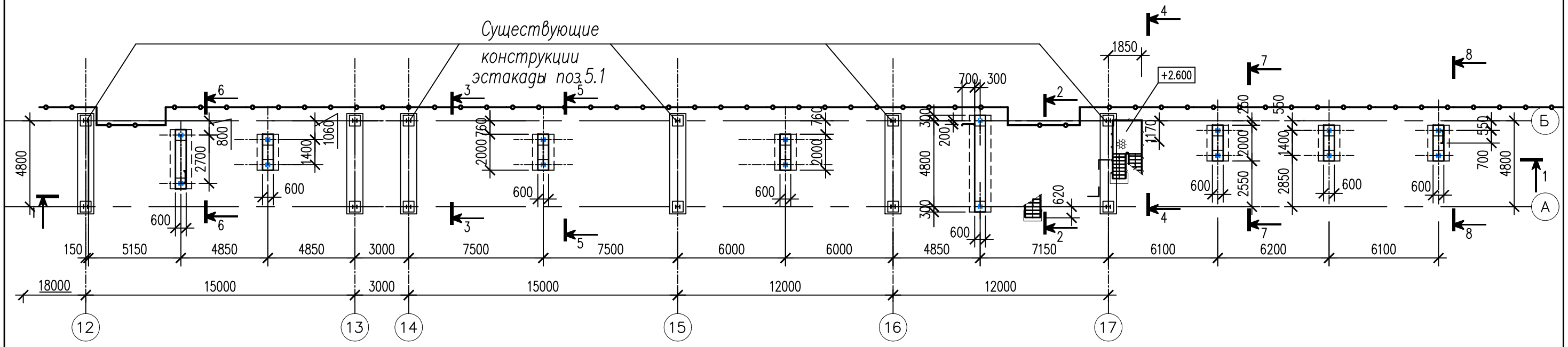

План на отм. +1.800,+3,900,+2.220

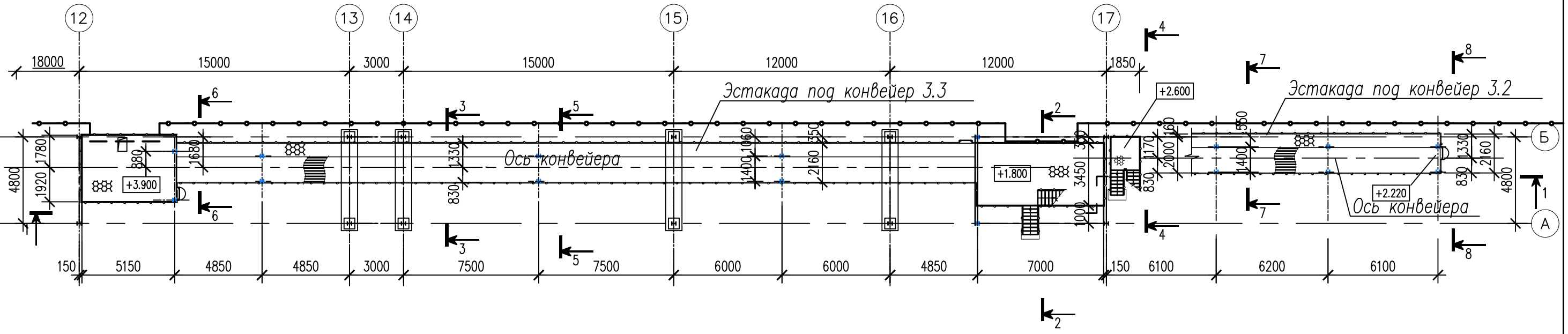

Разрезы 1–1, 2–2 смотреть на листе 5.

Разрезы 3–3...8–8 смотреть на листе 6.

Взамен инв. N

Подпись и дата

Инв. N подл.

Изм.	Кол.уч.	Лист	N°док.	Подпись	Дата
Разработал		Белоконь			
Проверил		Марченко			
Гл.спец.		Белоконь			
Н.контр.		Марченко			

110/11-2022-АС

Техническое перевооружение ОПО "Склад силосного типа"
рег. номер А29-07332-0001 на Зерновом терминале "Степь"
для АО "Племенной завод "Гашунский" в г. Азове, ул. Васильева 1

Технологическая линия перегрузки нишевых культур

Стадия	Лист	Листов
Д	3	

Эстакады под конвейеры 3.2, 3.3
План на отм. 0.000
План на отм. +1.800,+3,900,+2.220

ООО "ТРИТЭРА-С"
г. Ростов-на-Дону

Эстакада под конвейер 3.1 и устройство приема зерна из автотранспорта с приемным бункером

План на отм. 0.500,+4.600

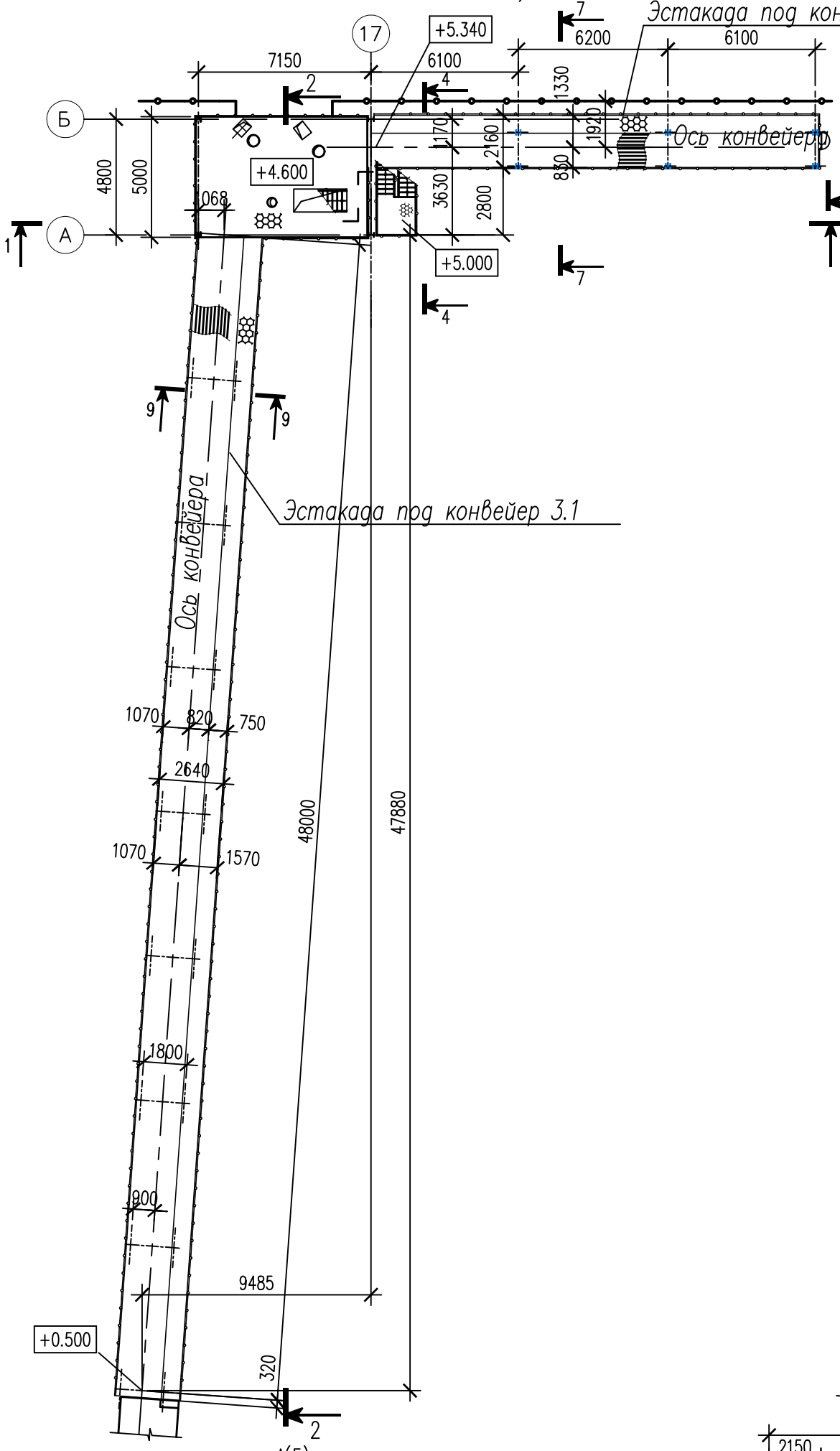

План на отм. 0.000

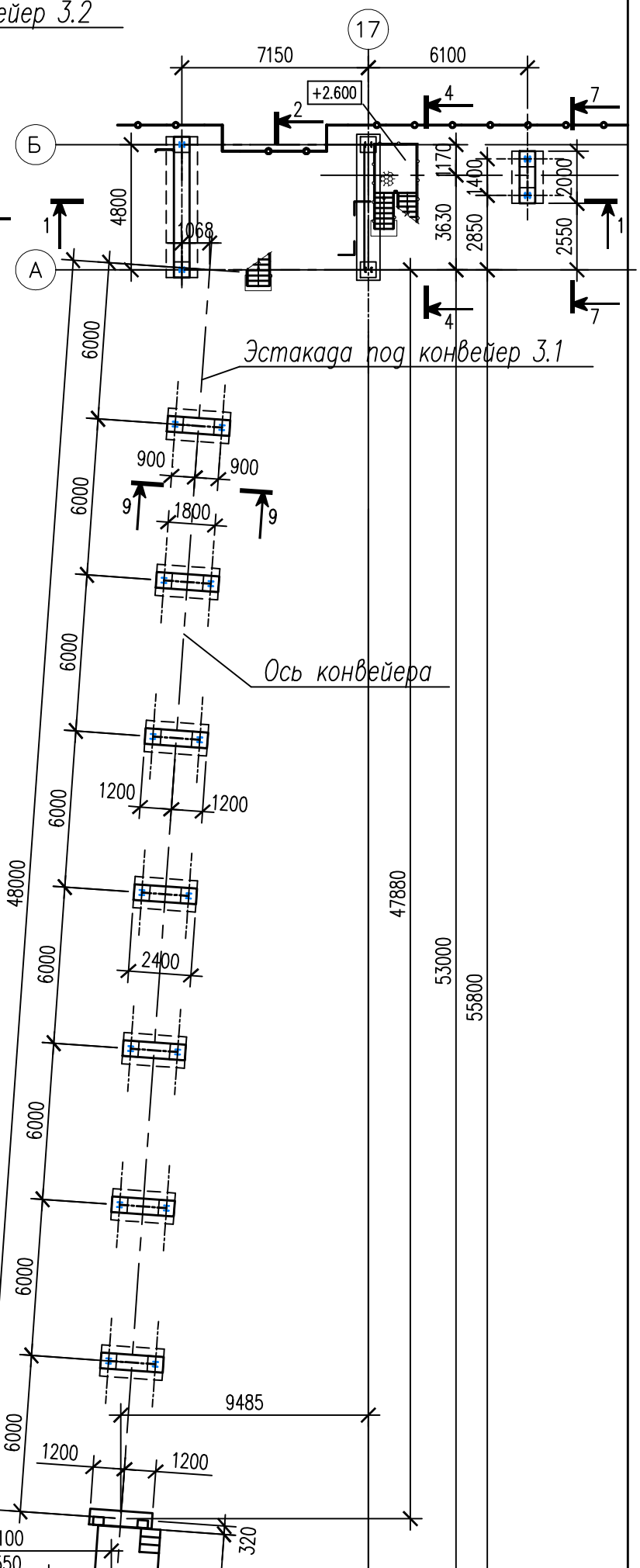

Устройство приема зерна из автотранспорта с приемным бункером

Разрезы 1–1,2–2,10–10 даны на листе 5.

Разрезы 4–4,7–7...9–9 даны на листе 6.

Изм.	Кол.уч.	Лист	N°док.	Подпись	Дата
Разработал		Белоконь			
Проверил		Марченко			
Гл.спец.		Белоконь			
Н.контр.		Марченко			

110/11-2022-АС

Техническое перевооружение ОПО "Склад силосного типа" рег. номер А29-07332-0001 на Зерновом терминале "Степь" для АО "Племенной завод "Гашунский" в г. Азове, ул. Васильева 1

Технологическая линия перегрузки нишевых культур

Стадия	Лист	Листов
Д	4	

Эстакада под конвейер 3.1 и устройство приема зерна из автотранспорта с приемным бункером
Планы на отм. 0.000,+ 0.500,+4.600

ООО "ТРИТЭРА-С" г. Ростов-на-Дону

Взамен инв. N

Подпись и дата

Инв. N подл.

Эстакады под конвейеры 3.2, 3.3

Разрез 1–1

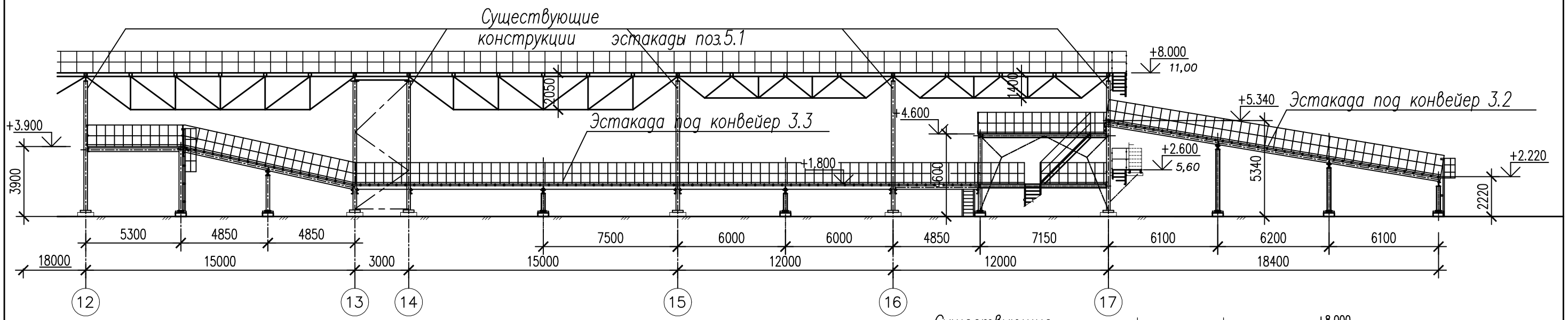

Разрез 2–2

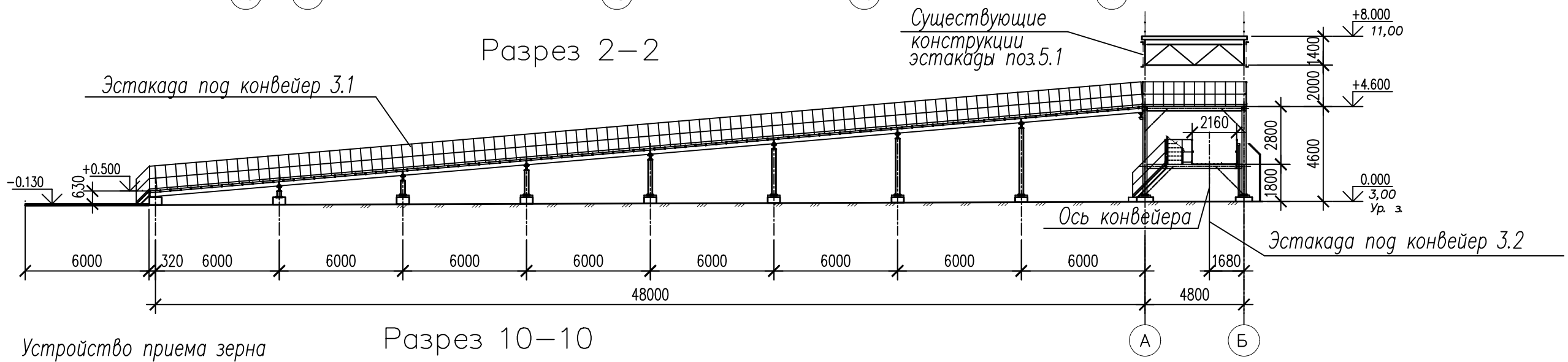

Разрез 10–10

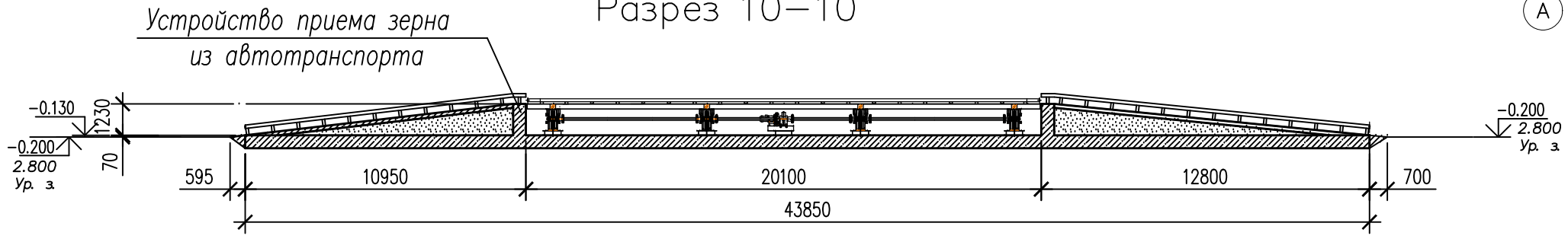

А – А

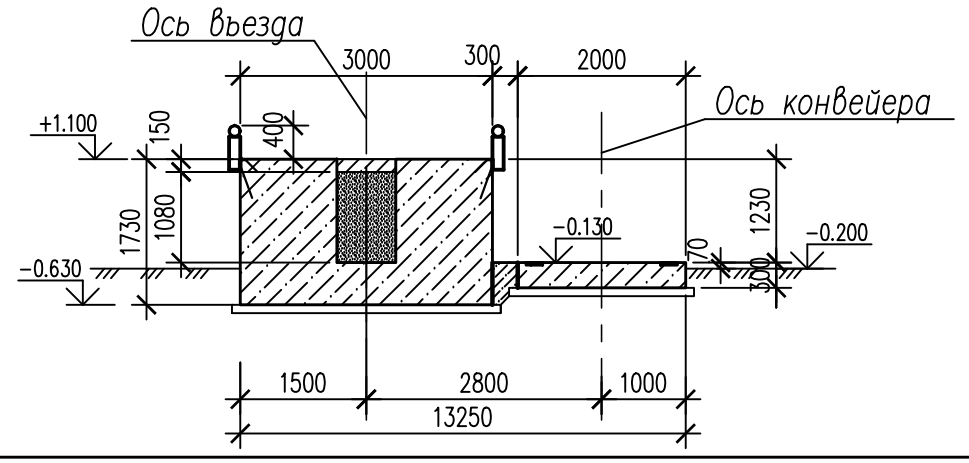

						110/11–2022–АС
						Техническое перевооружение ОПО "Склад силосного типа" рег. номер А29–07332–0001 на Зерновом терминале "Степь" для АО "Племенной завод "Гашунский" в г. Азове, ул. Васильева 1
Изм.	Кол.уч.	Лист	N°док.	Подпись	Дата	
Разработал		Белоконь				Технологическая линия перегрузки нишевых культур
Проверил		Марченко				Стадия: Д; Лист: 5; Листов:
Гл.спец.		Белоконь				
Н.контр.		Марченко				Разрезы 1–1, 2–2, 10–10
						ООО "ТРИТЭРА–С" г. Ростов–на–Дону

Взамен инв. N

Подпись и дата

Инв. N подл.

Схема расположения фундаментов

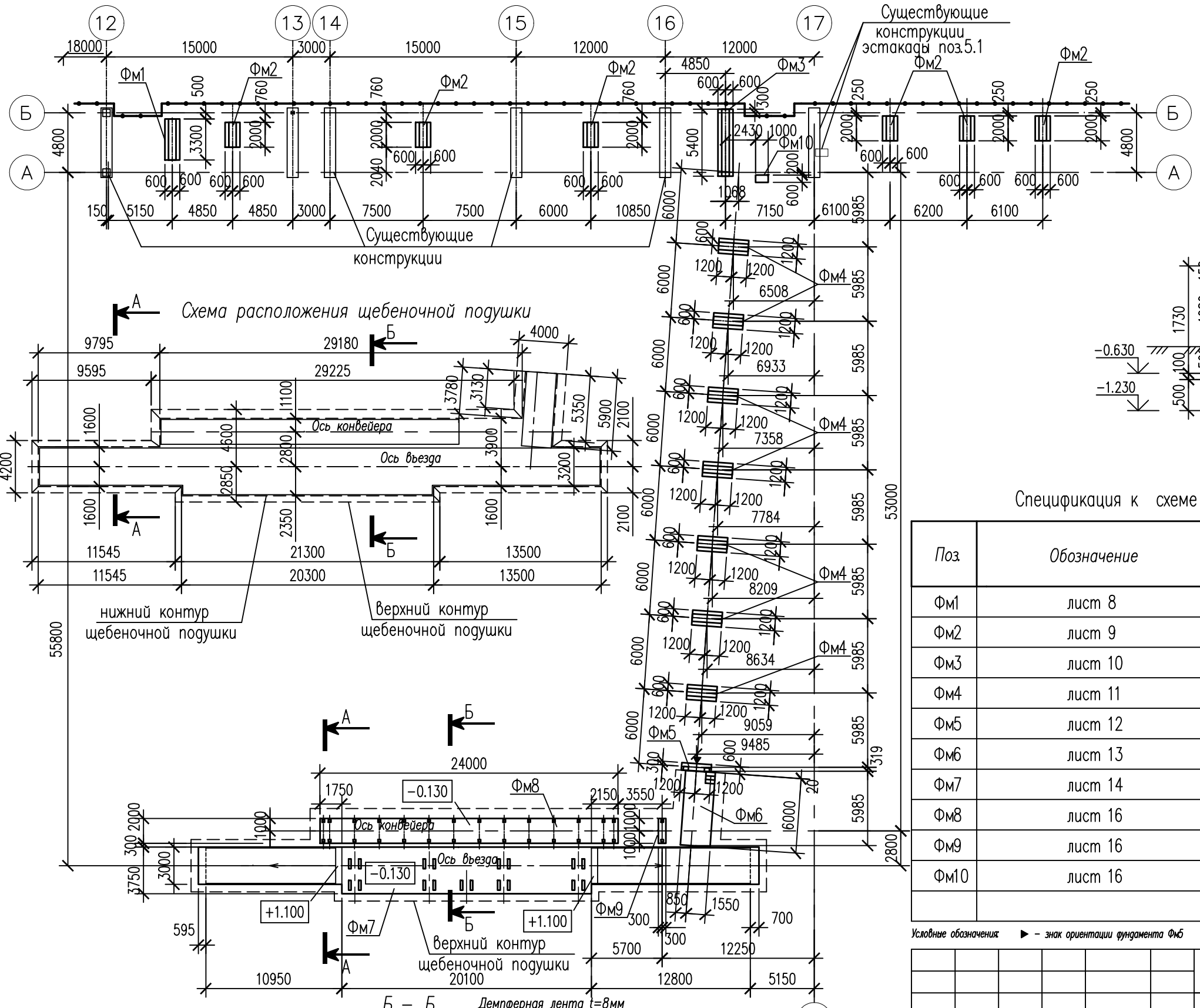

А – А

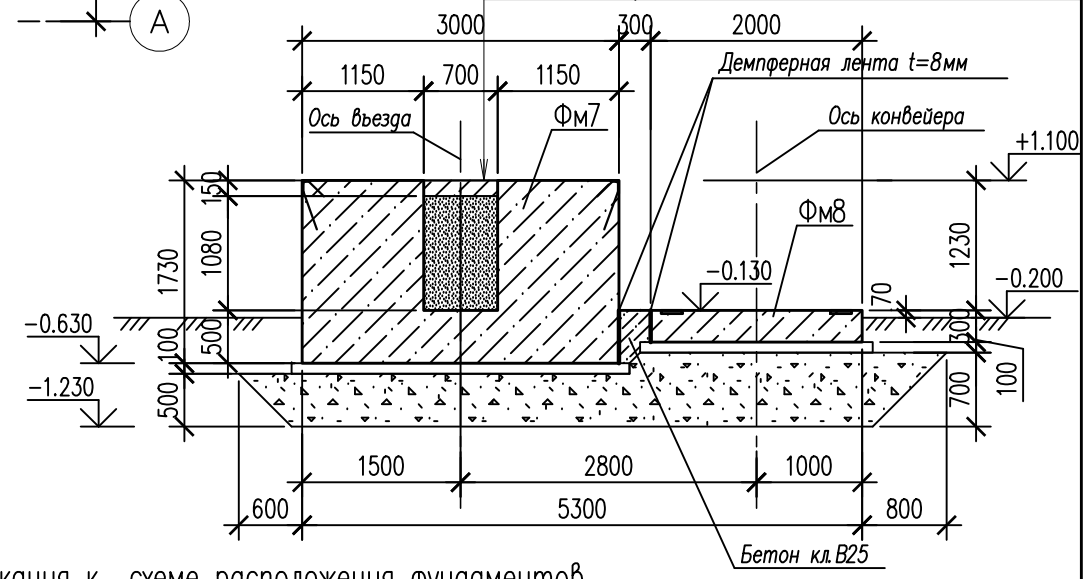

1. Бетон класса В25 – h=150мм;
2. Песок мелкозернистый класс II, – h=1080мм;
3. Бетон класса В25 – h=500мм;
4. Бетонная подготовка из бетона класса В7,5 – h=100мм;
5. Фракционный щебень М800, фр.20–40 по ГОСТ 25607–2009 – h=500мм;

Спецификация к схеме расположения фундаментов

Поз.	Обозначение	Наименование	Кол.	Масса ед., кг	Примечание
Фм1	лист 8	Фундамент монолитный Фм1	1		
Фм2	лист 9	Фм2	6		
Фм3	лист 10	Фм3	1		
Фм4	лист 11	Фм4	7		
Фм5	лист 12	Фм5	1		
Фм6	лист 13	Фм6	1		
Фм7	лист 14	Фм7	1		
Фм8	лист 16	Фм8	1		
Фм9	лист 16	Фм9	1		
Фм10	лист 16	Фм10	1		
		Материалы: Бетон кл.В25			2,9м3

Условные обозначения: ▶ – знак ориентации фундамента Фм6

Взамен инв. N	Подпись и дата	Инв. N подл.

Изм.	Кол.уч.	Лист	N док.	Подпись	Дата
Разработал		Белоконь			
Проверил		Марченко			
Гл.спец.		Белоконь			
Н.контр.		Марченко			

110/11–2022–АС

Техническое перевооружение ОПО "Склад силосного типа" рег. номер А29–07332–0001 на Зерновом терминале "Степь" для АО "Племенной завод "Гашунский" в г. Азове, ул. Васильева 1

Технологическая линия перегрузки нишевых культур	Стадия	Лист	Листов
	Д	7	
Схема расположения фундаментов Схема расположения щебеночной подушки	000 "ТРИТЭРА–С" г. Ростов–на–Дону		

3–3

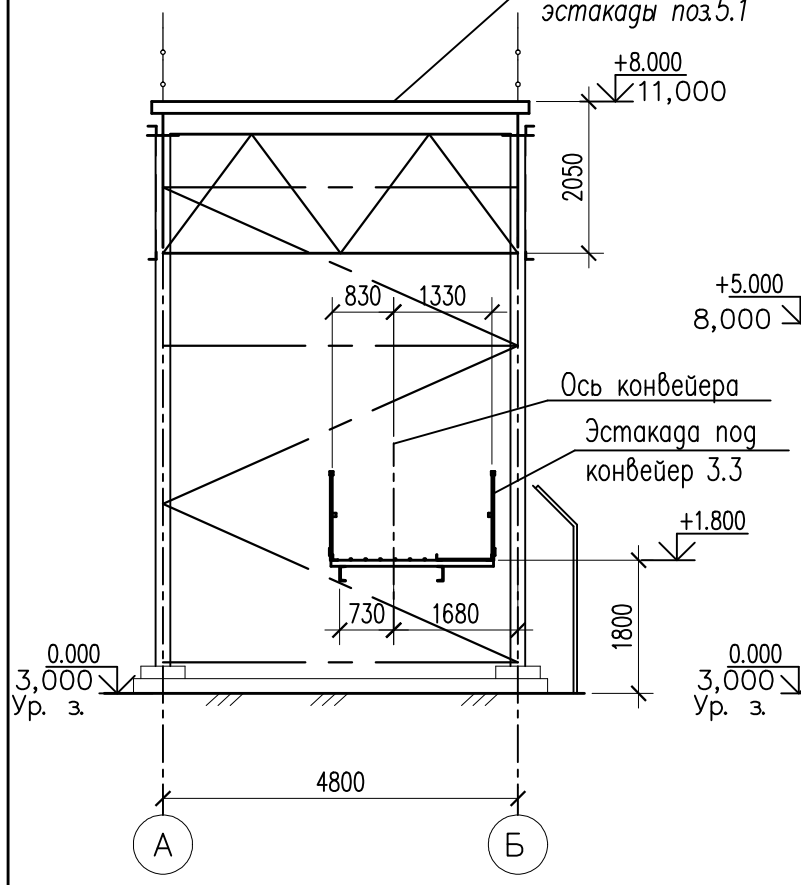

4–4

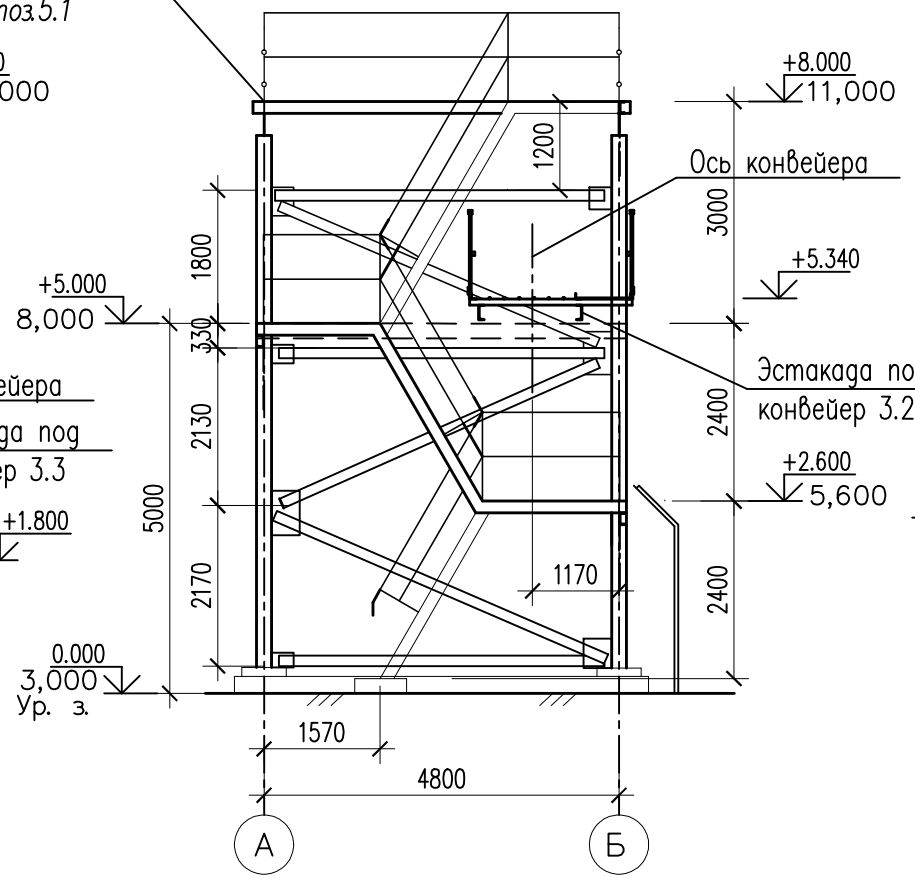

5–5

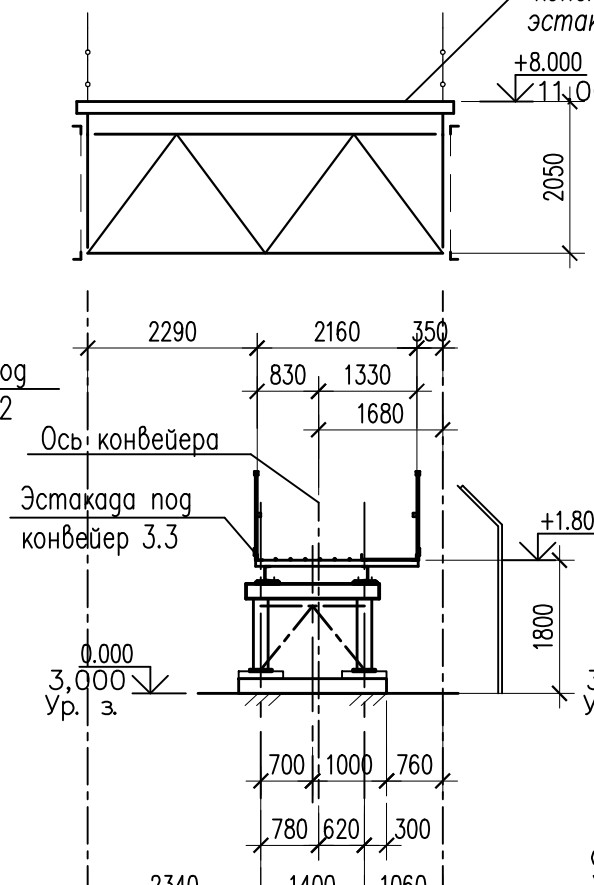

6–6

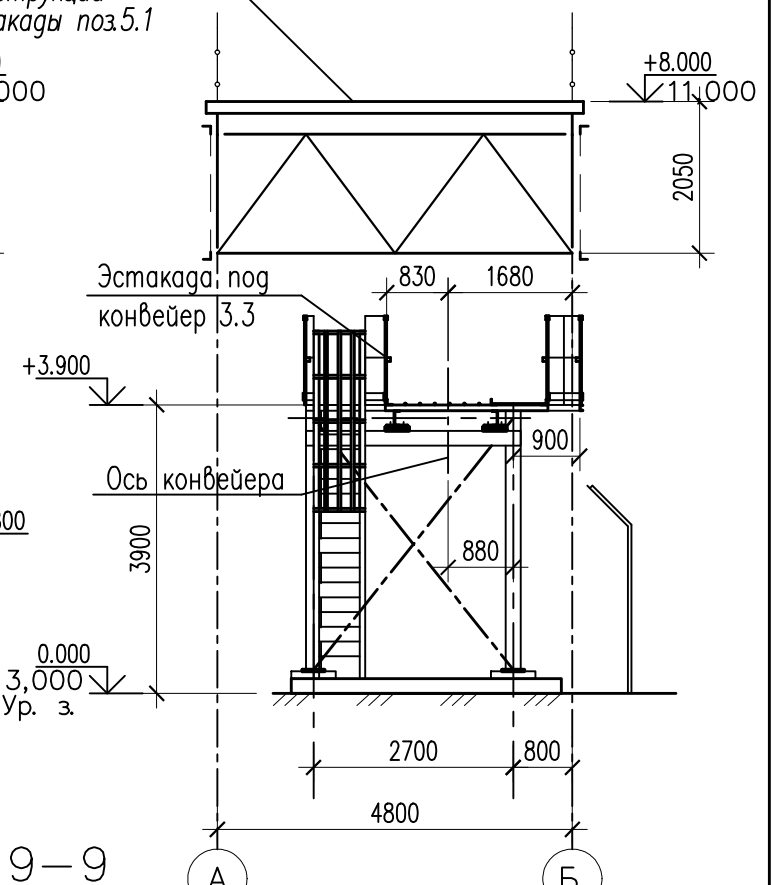

7–7

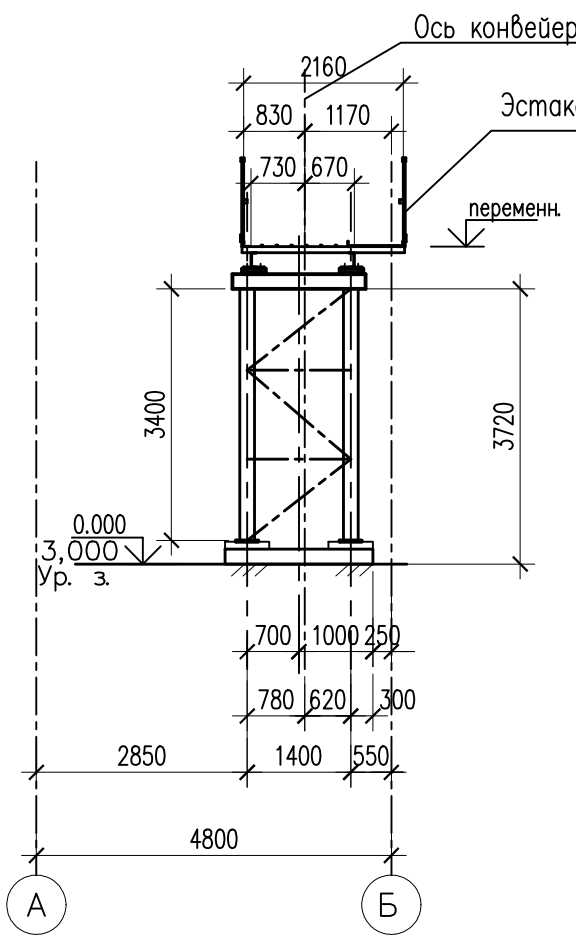

8–8

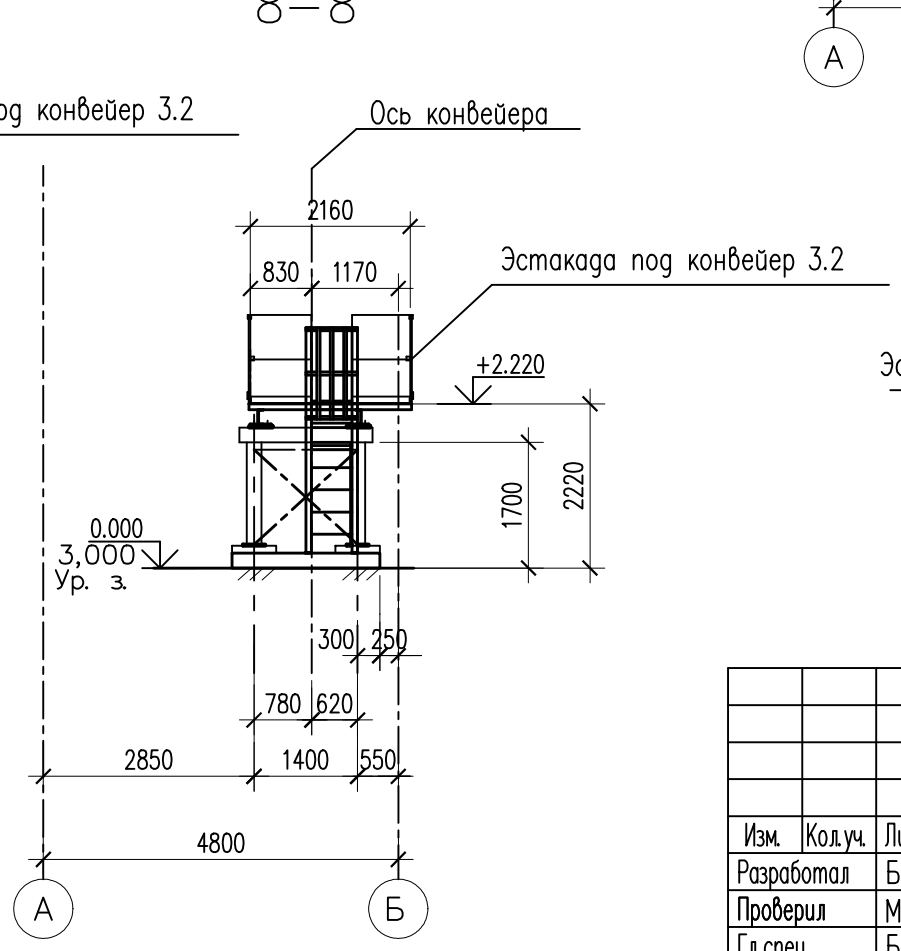

9–9

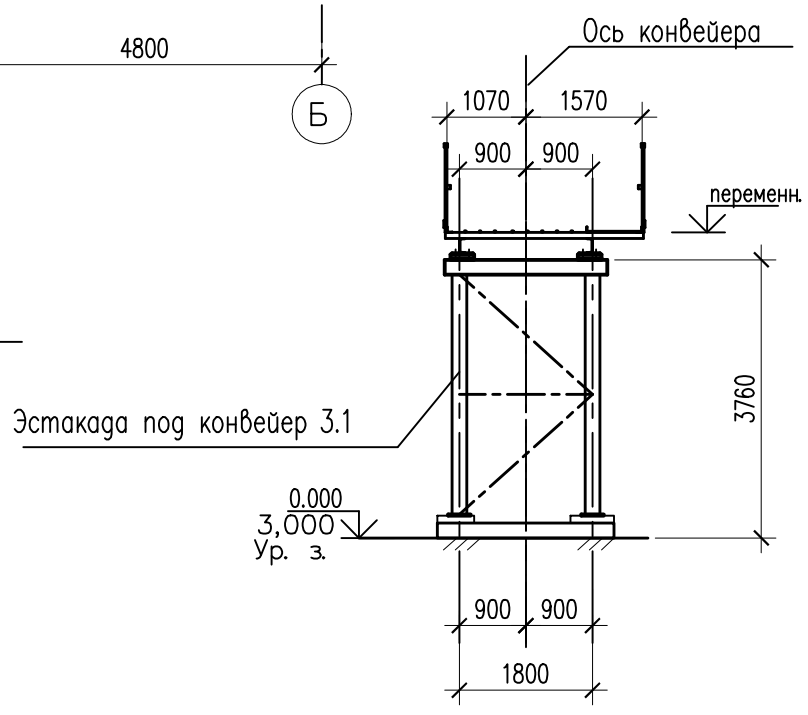

						110/11–2022–АС	
						Техническое перевооружение ОПО "Склад силосного типа" рег. номер А29–07332–0001 на Зерновом терминале "Степь" для АО "Племенной завод "Гашунский" в г. Азове, ул. Васильева 1	
Изм.	Кол.уч.	Лист	N°док.	Подпись	Дата		
Разработал		Белоконь				Технологическая линия перегрузки нишевых культур	Стадия: Д; Лист: 6; Листов:
Проверил		Марченко					
Гл.спец.		Белоконь					
Н.контр.		Марченко				Разрезы 3–3...9–9	ООО "ТРИТЭРА–С" г.Ростов–на–Дону

Взамен инв. N

Подпись и дата

Инв. N подл.